Katrin Inclusive Systeem Toiletpapier Dispenser

104582

- Geschikt voor twee rollen Systeem Toiletpapier.
- De tweede rol kan worden bijgevuld, zodat er altijd papier beschikbaar is. 1.360–1.600 vellen afhankelijk van de papierkwaliteit.
- Het papier is nog beter uit de dispenser te nemen, ook het laatste vel van de rol.

ISO 9001 ISO 14001

Product

x	154 mm
y	313 mm
z	174 mm

Wit

0,871 kg

Transportverpakking

x	316 mm
y	177 mm
z	157 mm

1

1,08 kg

6414300104582

Palletinformatie

x	800 mm
y	1249 mm
z	1200 mm

98

130,99 kg

6414300104599

Afmeting

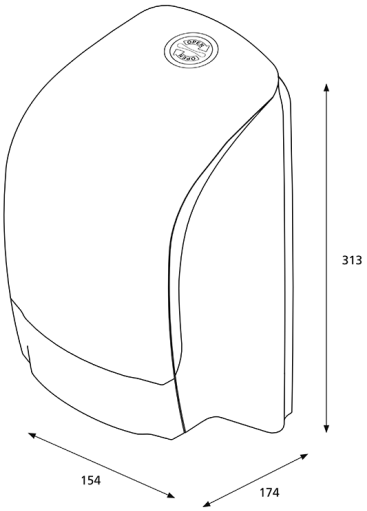
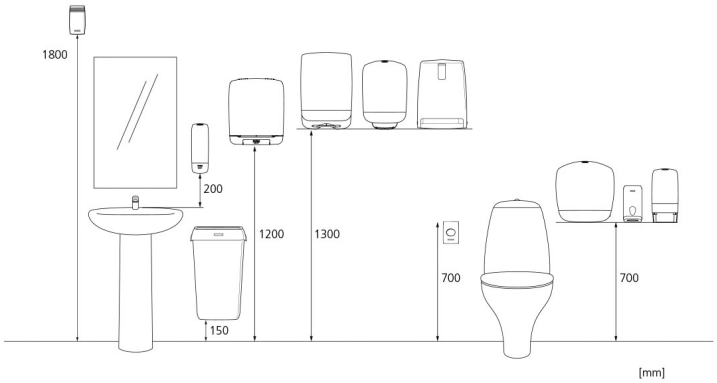
Montagehandleiding